SR系列

彈簧復歸加藥泵
D-機械隔膜式

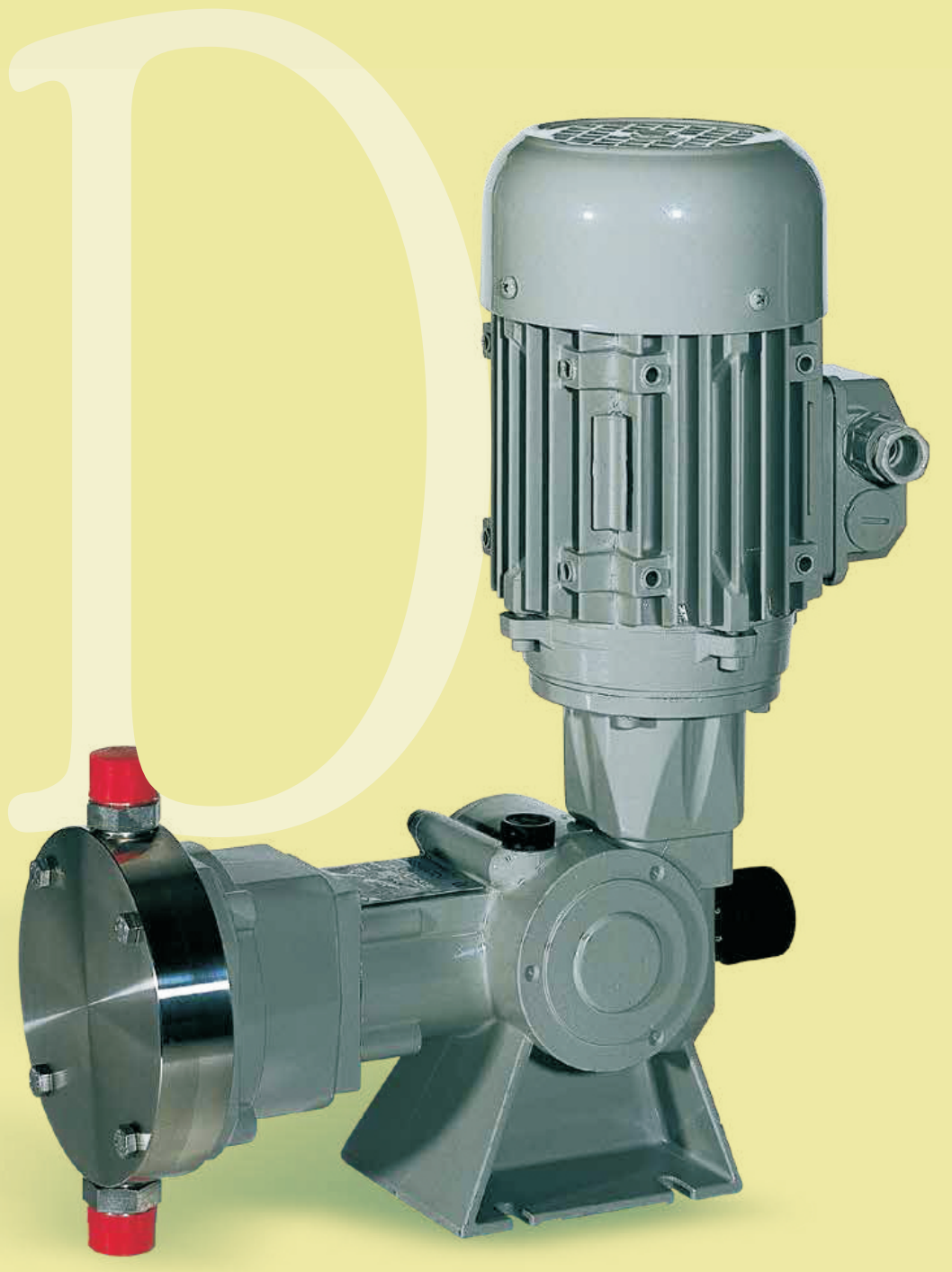

DOSEURO®

The right dosing choice

SR系列

Type D

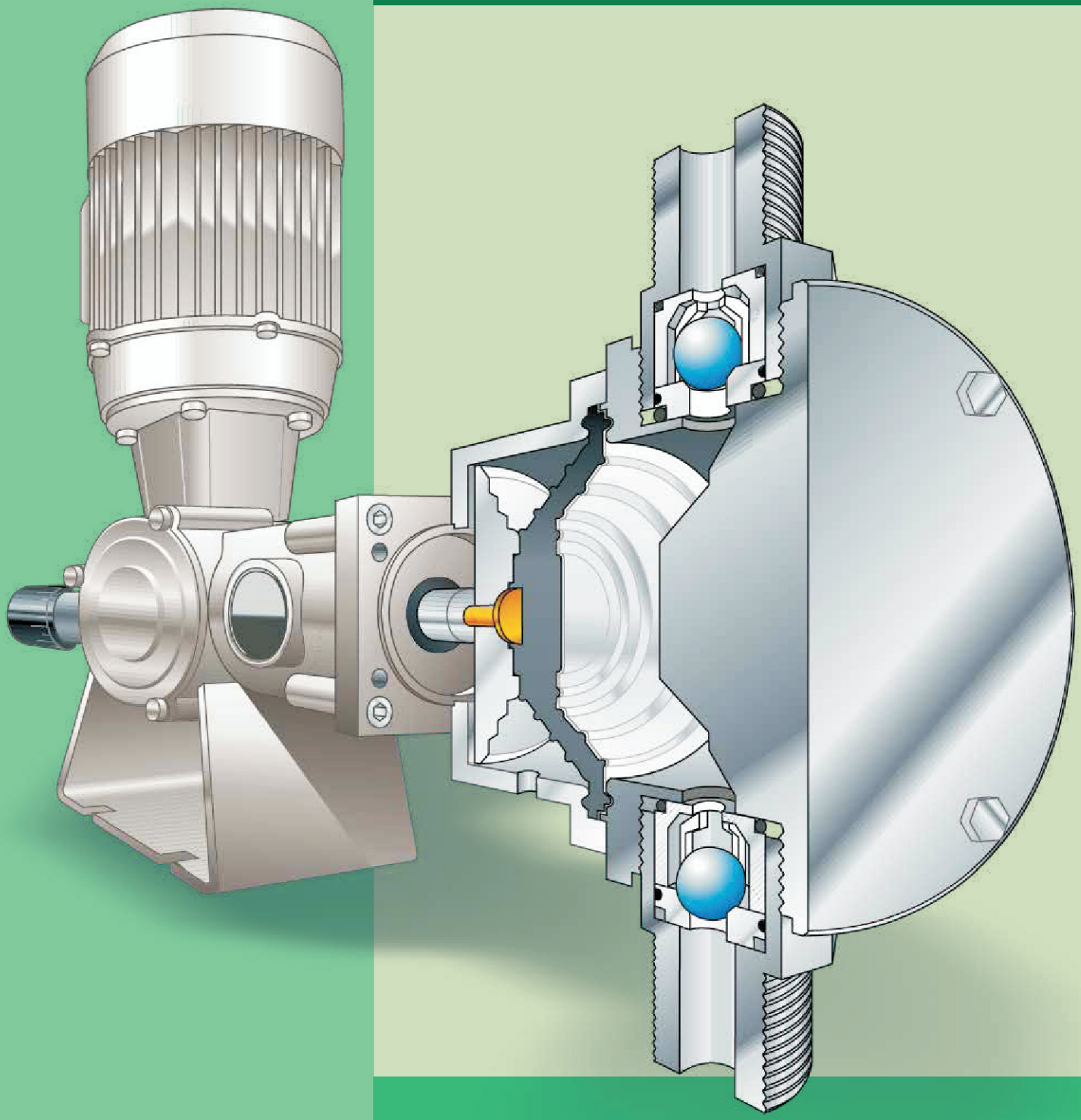

DOSEURO

彈簧復歸
機械隔膜式
加藥泵

選擇我們產品的主要原因

多功能性

多種不同尺寸之隔膜，提供廣泛應用。
流量範圍從4至574 公升/小時

可靠性

高精準性及使用高品質材料製作SR系列之隔膜，提供最大耐用性

品質

嚴選高品質材質及特殊設計隔膜，提供絕佳性能

特色

機械隔膜泵浦適用於以下條件：
-加藥劑含少量懸浮顆粒
-加藥劑含有毒溶液
-防滴漏及密封式需求
-適用中低操作壓力
每台泵浦皆內建標準齒輪減速器及根據UNEL-MEC規範之B14馬達

馬達功率範圍為標準歐規從0.18kW至0.37kW：
三相 230/400V 50/60Hz，4極
單相 230V 50/60Hz或220/60Hz
馬達依據UNEL-MEC規範，可提供不同選擇，包含不同電壓、絕緣等級及特殊防爆功能

齒輪減速器為標準齒輪減速器含潤滑軸承

彈簧復歸藉由偏心儀使機械性能產生變化

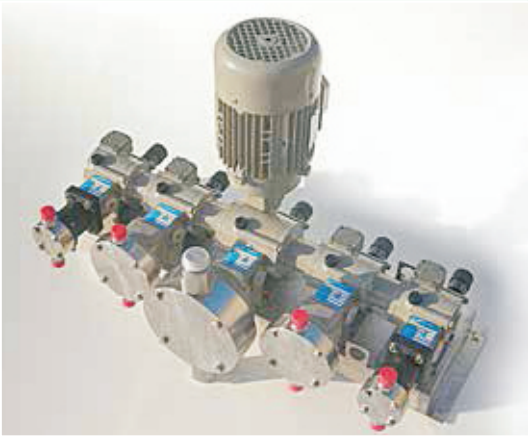

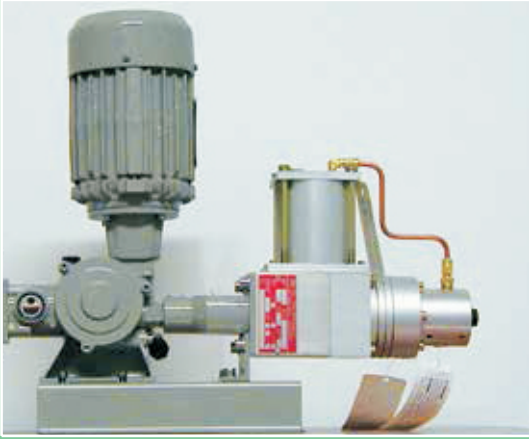

DOSEURO

SR系列

Type D

泵浦頭罩
泵浦頭材質標準為不鏽鋼AISI316、PVC及PP。

可依據不同加藥劑相容性，搭配多種泵浦頭材質，例如HASTELLOY、ALLOY、PTFE及PVDF。

液體溫度可容許最大值：
- 不鏽鋼AISI316為60°C
- PVC為40°C

泵浦頭罩具有冷卻或加熱功能。

隔膜
為PTFE / NBR材質

吸入及排出連接口
大部分為牙口，可依需求更換為法蘭此系列皆有標準球閥：依據隔膜或材質之功能決定單一或雙球閥。

衝程調整
當泵浦正在進行運轉或靜止待命，可調整其流。量隔膜運動是基於往復式齒輪箱，提供精準的排量。

衝程可依照以下方式調整：
- 手動式：使用螺旋微測計。
- 電動式：經由4-20mA伺服馬達，依需求使用PROFIBUS或其他BUS。
- 氣動式：使用3至15PSI之伺服氣動控制器。

可多泵浦連接
可依需求搭配多頭式泵浦。

當泵浦正在進行運轉或靜止待命，皆可獨立調整。

“D” Type機械隔膜式依需求提供以下不同尺寸：
-D50N 衝程長度為5mm
-D100N 衝程長度為10mm
-D101N 衝程長度為10mm
-D121N 衝程長度為12.50mm

此4種不同隔膜尺寸可應用在不同範圍。

彈簧復歸
機械隔膜式
加藥泵

機械隔膜式泵浦標準零件

編號	泵浦頭	球閥	閥座	隔膜	閥墊片
11	AISI 316	AISI 316	AISI 316	PTFE/NBR	FPM
12	PP/FRV	PYREX	PP/FRV	PTFE/NBR	FPM
13	PVC	PYREX	PVC	PTFE/NBR	FPM
16	PVC	AISI 316	PVC	PTFE/NBR	FPM
17	PP	AISI 316	PP	PTFE/NBR	FPM
23	PVDF	PYREX	PVDF	PTFE/NBR	FPM

FPM = 氟化橡膠　S.S 316 = 不鏽鋼AISI316　C.O. = 氧化鉻　PP/FRV = 聚丙烯+玻璃纖維
可依需求選用其他材質

泵浦型號說明

D	100N	70/	B	11	DV
第一組	第二組	第三組	第四組	第五組	第六組
"D"type 機械隔膜式泵浦	衝程長度	隔膜直徑 單位（mm）	減速比 （衝程 / 分鐘之次數） F(1/24)B(1/12)	接觸液體之零件材質	特殊需求代號

無馬達型號後面另加W/M

泵浦尺寸

	D050	D100	D101	D121
A	57	57	68	68
B	90	90	100	100
C	70	70	65	65
D	75	75	73	73
E	375	375	410	410
F	90	90	90	90
G	75	75	75	75
H	115	115	125	125
I	65	65	65	65
L	7	7	7	7
M	130	130	170	170
N	33	33	33	33
O	80	80	78	78

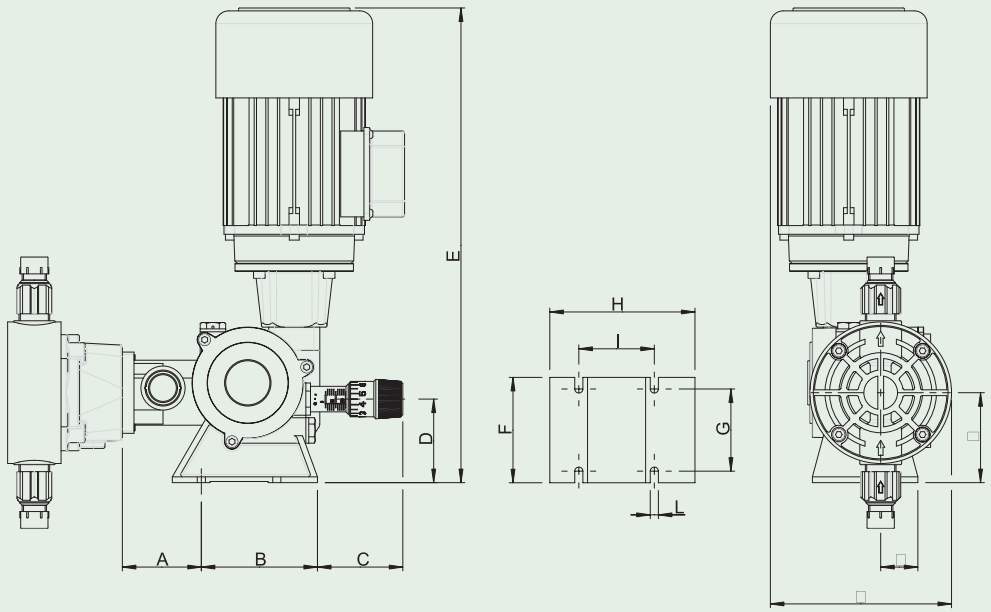

以上尺寸表僅供參考且注意泵浦尺寸之最大值

SR系列

Type D

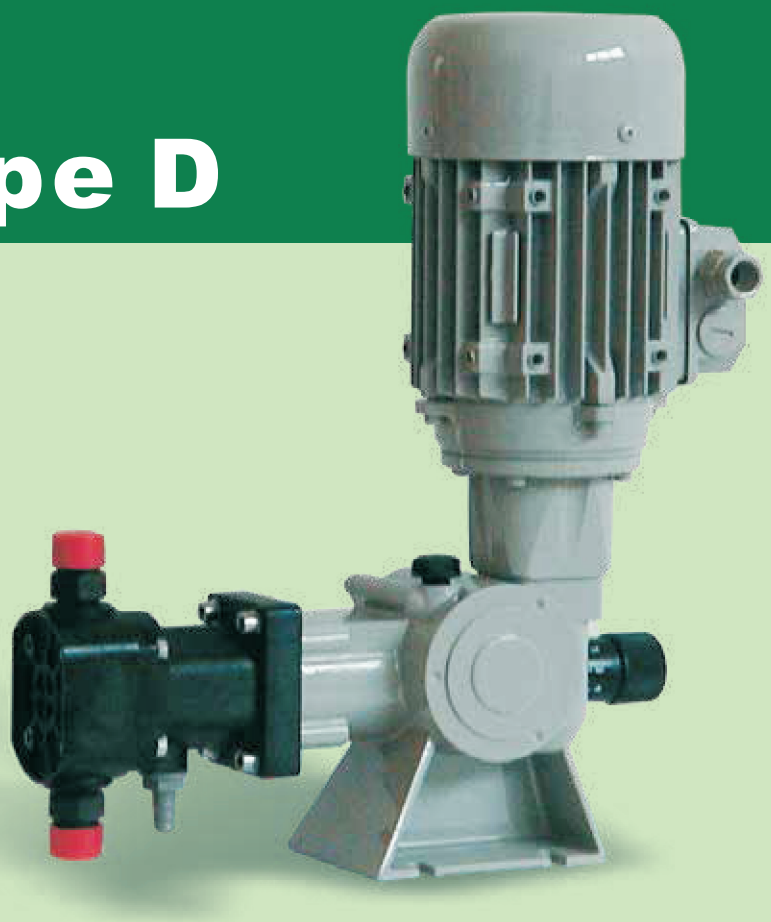

性能表

型號	減速比 (*1)	減速比 SPM(*1) 50 Hz	減速比 SPM(*1) 60 Hz	流量(*2) L/1' 50 Hz	流量(*2) L/1' 60 Hz	流量(*2) L/h 50 Hz	流量(*2) L/h 60 Hz	最大壓力 Kg/cm² SS 316	最大壓力 Kg/cm² PVC	連接口(*3) SS 316+PVC+PP	馬達	ø mm 直徑	衝程長度	淨重Kg(*4) SS 316	淨重Kg(*4) PVC-PP+FV
D-050N-30	I	35	42	0,08	0,10	5	6,00	14	10	1/2" G.m.	Kw 0.18 3 Ph ~1400 rpm o Kw 0.18 1 ph ~1400 rpm	30	5	11	8
	F	58	70	0,13	0,16	8	9,60								
	C	96	116	0,23	0,28	14	16,80								
	B	116	139	0,28	0,34	17	20,40								
D-050N-50	I	35	42	0,23	0,28	14	16,80	10				50		12	
	F	58	70	0,40	0,48	24	28,80								
	C	96	116	0,65	0,78	39	46,80								
	B	116	139	0,82	0,98	49	58,80								

(*1) 為一分鐘內之柱塞衝程次數(使用4極馬達~1400rpm 1')
I=減速比 1:40=35衝程(50Hz) / 42衝程(60Hz)
F=減速比 1:24 = 58衝程(50Hz) / 70衝程(60Hz)
C=減速比 1:14.5 = 96衝程(50Hz) / 116衝程(60Hz)
B=減速比 1:12 = 116衝程(50Hz) / 139衝程(60Hz)
(*2) 顯示為流量值，會因運作壓力、加藥劑、黏性及安裝方式而有所變化
(*3) 依需求可選用不同範圍之連接口
(*4) 為搭配戶外型密閉式風扇泵浦，重量為預估值
(5) 泵浦可依需求提供配件
(6) 泵浦為環氧塗層RAL7030

DOSEURO

彈簧復歸
機械隔膜式
加藥泵
Type D 100N

性能表

型號	減速比 (*1)	減速比 SPM(*1) 50 Hz	減速比 SPM(*1) 60 Hz	流量(*2) L/1' 50 Hz	流量(*2) L/1' 60 Hz	流量(*2) L/h 50 Hz	流量(*2) L/h 60 Hz	最大壓力 Kg/cm² SS 316	最大壓力 Kg/cm² PVC	連接口(*3) SS 316	連接口(*3) PVC	馬達	ø mm 直徑	衝程長度	淨重Kg(*4) SS 316	淨重Kg(*4) PVC
D-100N-70	I	35	42	0,88	1,06	53	63,60	5		1/2" G.m.		Kw 0.18 3 Ph Kw 0.18 1 ph ~1400 rpm	70	10	11	8
	F	58	70	1,47	1,76	88	105,60									
	C	96	116	2,43	2,92	146	175,20									
	B	116	139	2,93	3,52	176	211,20									
D-100N-90	I	35	42	1,35	1,62	81	97,20	3		3/4" G.m.			90		12	8
	F	58	70	2,25	2,70	135	162,00									
	C	96	116	3,73	4,48	224	268,80									
	B	116	139	4,52	5,42	271	325,20									
D-100N-105	I	35	42	1,80	2,16	108	129,60	1,5					105		12	8.5
	F	58	70	3,00	3,60	180	216,00									
	C	96	116	4,95	5,94	297	356,40									
	B	116	139	6,00	7,20	360	432,00									
D-100N-120	I	35	42	2,20	2,64	132	158,40			1" G.m.			120		14	10
	F	58	70	3,65	4,38	219	262,80									
	C	96	116	6,03	7,24	362	434,40									
	B	116	139	7,30	8,76	438	525,60									

(*1) 為一分鐘內之柱塞衝程次數(使用4極馬達~1400rpm 1')
I=減速比 1:40=35衝程(50Hz) / 42衝程(60Hz)
F=減速比 1:24 = 58衝程(50Hz) / 70衝程(60Hz)
C=減速比 1:14.5 = 96衝程(50Hz) / 116衝程(60Hz)
B=減速比 1:12 = 116衝程(50Hz) / 139衝程(60Hz)
(*2) 顯示為流量值，會因運作壓力、加藥劑、黏性及安裝方式而有所變化
(*3) 依需求可選用不同範圍之連接口
(*4) 為搭配戶外型密閉式風扇泵浦，重量為預估值
(5) 泵浦可依需求提供配件
(6) 泵浦為環氧塗層RAL7030

DOSEURO

SR系列

Type D 101N and D 121N

性能表

型號	減速比			流量(*2)				最大壓力		連接口(*3)		馬達	ø mm 直徑	衝程長度	淨重Kg(*4)	
	(*1)	SPM(*1)		L/1'		L/h		Kg/cm ²								
		50 Hz	60 Hz	50 Hz	60 Hz	50 Hz	60 Hz	SS 316	PVC	SS 316	PVC				SS 316	PVC
D-101N-70	F	70	84	1,75	2,10	105	126,00	8		1/2" G.m.		Kw 0.25 3 Ph or Kw 0.37 1 ph ~1400 rpm	70	10	11,5	8
	C	96	116	2,40	2,88	144	172,80									
	B	120	144	3,00	3,60	180	216,00									
D-101N-90	F	70	84	2,63	3,16	158	189,60	5		3/4" G.m.			90		13,5	10
	C	96	116	3,62	4,34	217	260,40									
	B	120	144	4,52	5,42	271	325,20									
D-101N-105	F	70	84	3,53	4,24	212	254,40	4				Kw 0.37 3 Ph or Kw 0.37 1 ph ~1400 rpm	105		14,5	11
	C	96	116	4,87	5,84	292	350,40									
	B	120	144	6,08	7,30	365	438,00									
D-101N-120	F	70	84	4,07	4,88	244	292,80	3		1" G.m.			120		18	12
	C	96	116	5,57	6,68	334	400,80									
	B	120	144	6,97	8,36	418	501,60									
D-121N-120	F	70	84	5,53	6,64	332	398,40	3		1" G.m.			120	12,5	18	12
	C	96	116	7,58	9,10	455	546,00									
	B	120	144	9,50	11,40	570	684,00									

(*1) 為一分鐘內之柱塞衝程次數(使用4極馬達~1400rpm 1')
F=減速比 1:20=70衝程(50Hz) / 84衝程(60Hz)
C=減速比 1:14.5 = 96衝程(50Hz) / 116衝程(60Hz)
B=減速比 1:11.5 = 120衝程(50Hz) / 144衝程(60Hz)
(*2) 顯示為流量值，會因運作壓力、加藥劑、黏性及安裝方式而有所變化
(*3) 依需求可選用不同範圍之連接口
(*4) 為搭配戶外型密閉式風扇泵浦，重量為預估值
(5) 泵浦可依需求提供配件
(6) 泵浦為環氧塗層RAL7030

DOSEURO

彈簧復歸
機械隔膜式
加藥泵
配件

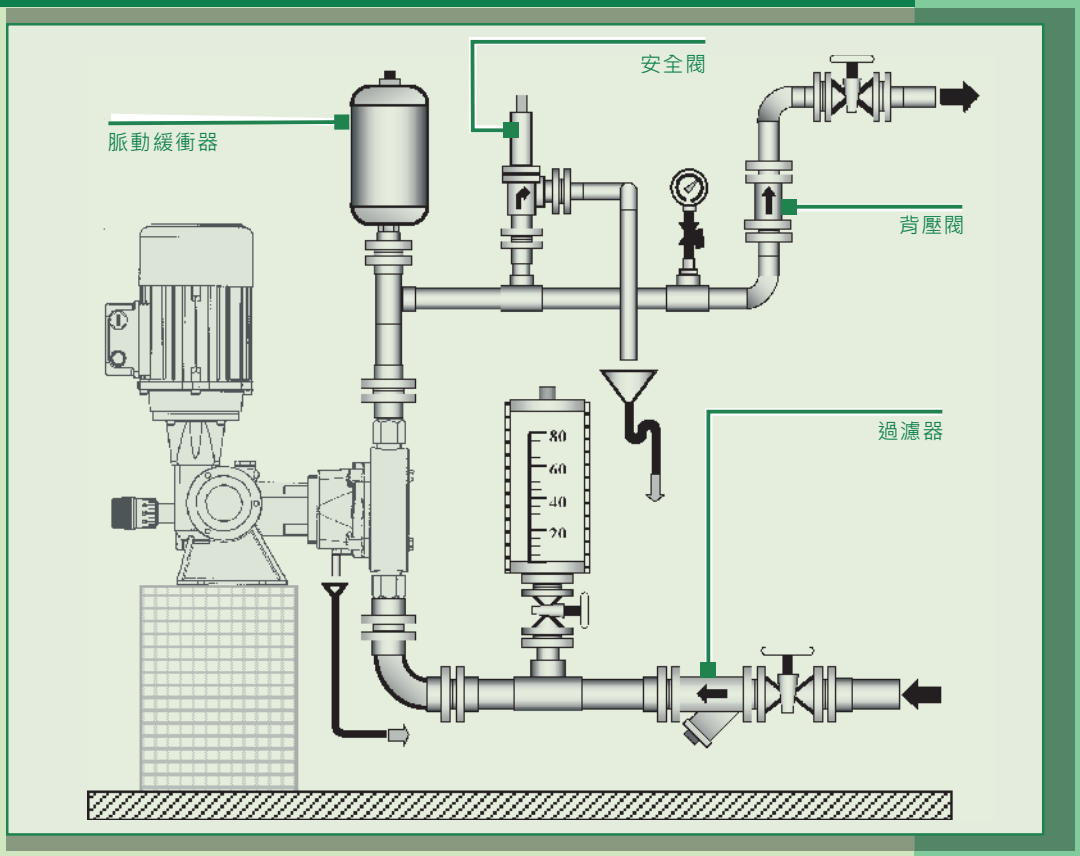

每台計量泵浦皆可依需求提供配件，以提升操作效率及精準性。
控制流量之好處：
-增加效率及延長泵浦壽命
-減少保養及維修的花費

流體動力之控制為必須的，確保使用系統其效率及安全性，反之，未控制流體動力可導致系統損壞，泵浦系統包含泵浦本體、閥類、計量表、背壓閥、儀表器及設備。

1-過濾器
建議在吸入管安裝過濾器，可過濾加藥劑裡或是水管內的雜質，使用過濾器時確保為正確之計量。

2-安全閥
安全閥功能為避免在設備上的瑕疵或輸送系統堵塞而造成過壓，造成泵浦及輸送系統損壞。

3-背壓閥
背壓閥用於正壓出水之計量泵，預防虹吸及消除輸送液體之壓力。

4-脈動緩衝器
計量泵具有脈動流，彈簧復歸柱塞加藥泵及快關閥兩者為啟動及停止流體運作，彈簧復歸柱塞式加藥泵輸送過程為將流體注入腔室，再將流體推出泵浦排水口。

每台泵浦的循環包含流體靜止時之衝程，在輸送過程中產生加速或減速之流體，產生無法控制之能量其稱脈動，為壓力達到高峰需要脈動緩衝器之兩的原因：
-兩次降低高及非允許之壓力波動
-製造連續流動

DOSEURO

配件

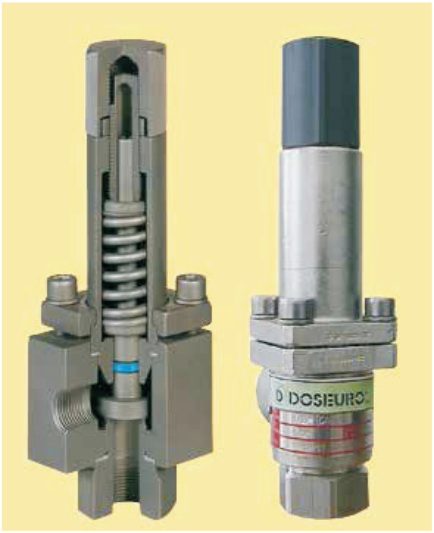

安全閥

類別	流量	連接口
TS-10	200 l/h	3/8" o 1/2" G.F
TS-13	400 l/h	1/2" G.F
TS-21	1000 l/h	1" G.F
本體	PVC或S.S. 316	

*S.S.316安全閥壓力設定值：
最大值40kg/cm2(588Psi)，依需求可提供更高壓力值。
PVC安全閥壓力設定值：最大值10Kg/cm2 (145Psi)，如需更高壓力設定請聯繫我們的相關部門。

緩衝啟動器

種類：HSTX
類別: HSTX
本體為不銹鋼316，由兩個零件組成，在較大的壓力下，使用特殊軟管安裝。
膜片需與液體相容
依據ASME VIII° Div. 1 規範製造

種類：HSTPVC
本體材質為PVC
藉由特殊軟管安裝由兩樣零件所組成的脈動緩衝器，在較大壓力的情況下，呈現密封狀態。
溫度最大值：+50 °C
隔膜需與加藥劑液體相容

洩壓閥

類別	流量	連接口
VSCS-6	90 l/h	1/2" G.F
VSCS-10	230 l/h	1/2" G.F
VSCS-14	420 l/h	3/4" G.F
VSCS-22	1050 l/h	1" G.F
本體	PVC, PP或AISI 316	
隔膜	PTFE/NBR	

*洩壓閥壓力設定值：0÷20 kg/cm2，
尺寸及材質會改變最大數值
G.F.=圓柱內牙

背壓閥

VSCC-6	90 l/h	1/2" G.F
VSCC-10	230 l/h	1/2" G.F
VSCC-14	420 l/h	3/4" G.F
VSCC-22	1050 l/h	1" G.F
本體	PVC, PP或AISI 316	
隔膜	PTFE/NBR	

*洩壓閥壓力設定值：0÷20 kg/cm2，
G.F.=圓柱內牙

聚丙烯材質水桶

適合安裝於計量泵上方。

DOSEURO®

Cert. n° 5942

科沛達泵浦股份有限公司

高雄總公司/TEL(07)372-3855 FAX (07)372-3895
台中分公司/TEL(04)2338-8755 FAX (04)2338-8733
台北分公司/TEL(02)2256-9856 FAX (02)2256-9506

http://www.calpeda.com.tw
info@calpeda.com.tw

2016.07

DOSEURO
The right dosing choice